FABRICADO EN ESPAÑA

Bnova
marketing promocional

# Mascarillas

MASCARILLAS CERTIFICADAS MASCARILLAS

*Mascarillas certificadas
totalmente confeccionadas, no sólo el tejido

**Sabemos que el virus COVID-19 permanece vivo fuera de nuestro cuerpo, y corremos el riesgo de contagio tocando materiales que hayan tocado personas infectadas o por transmisión de la saliva.**

**Por ello lanzamos al mercado una completa línea de mascarillas faciales para niños y adultos.**

**Inspirados en los grandes guerreros de las civilizaciones que marcaron la historia, creamos nuestra línea de mascarillas, para protegernos y dejar huella también en la historia al afrontar esta pandemia...**

Si desea efectuar la compra de alguna de nuestras mascarillas puede visitar y REGISTRARSE en nuestra web, leyendo este QR

**CONDICIONES DE VENTA:**
**IVA no incluido en los precios (21%) - Mascarillas Quirúrgicas IIR PM 902 CE (4%)**

**Portes pagados en Península + 500 € de base imponible.**
**Debidos Península (11 €). Baleares (18 €). Canarias Debidos**

**Entrega: +/-30 días excepto los modelos PM 900 CE/PM 901 CE y PM 902 CE, que serían de 15 días.**

FABRICADO EN ESPAÑA

Bnova
marketing promocional

MASCARILLA TESTADA UNE 0065

# MASCARILLA
# AMAZONA

La fuerza y habilidad de estas feroces mujeres guerreras de la mitología griega, pone nombre a nuestra nueva mascarilla de neopreno

Aquimisa LABORATORIOS

Testado por:
AQUIMISA S.L.

Testada por AQUIMISA S. L. según nº de informe 03819326 // 955805
bajo criterios aceptación de la norma UNE 0065 antes y después de lavados.

MASCARILLA HIGIÉNICA

# AMAZONA

## ANTIBACTERIANA E HIDRÓFUGA

1. Se pueden lavar a mano o a máquina hasta 60° con detergente neutro. Preferiblemente sin suavizante, a no ser que sea bactericida y debe estar exento de colorante.

2. Se pueden personalizar, diseñándolas a todo color, con logotipos, textos, dibujos, mediante sistema de sublimación.

3. Periodo de uso de 25 lavados.

4. ANÁLISIS DE EFICIENCIA:
Antes de lavado:
97,65% EFICACIA DE FILTRACIÓN BACTERIANA (BFE)
39±5 Pa/cm2 RESPIRABILIDAD (Presión diferencial)
Después de 25 lavados:
90,48% EFICACIA DE FILTRACIÓN BACTERIANA (BFE)
41±5 Pa/cm2 RESPIRABILIDAD (Presión diferencial)

MASCARILLA TESTADA UNE 0065

5. Mascarilla sublimada testada por AQUIMISA S. L. según n° de informe 03819326 // 955805 bajo criterios aceptación de la norma UNE 0065 antes y después de lavados.

COMPOSICIÓN:
Neopreno Hidrofugado y Antibacteriano 290 grs 92% Poliéster, 8% Lycra

PRESENTACIÓN: Embolsado en paquetes de 25 uds.

FECHA DE ENTREGA:
Personalizadas: 25/30 días
(*entrega supeditada a la carga de trabajo, solicitar plazo de entrega*)

Pedido mínimo 250 uds.

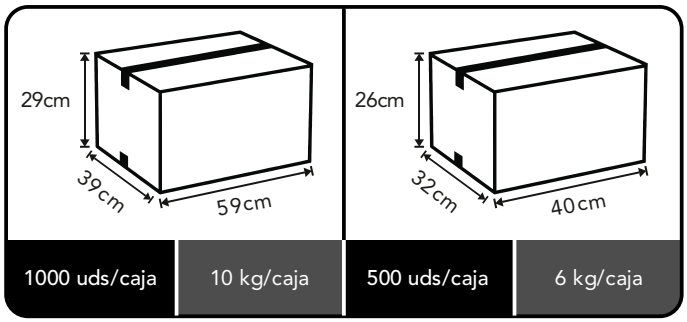


Leer el QR

Para descargar la INFORME DE TESTADO

**Advertencia: No es un producto sanitario, ni un Equipo de Protección Individual (EPI).**
**Este producto está destinado a población sin síntomas de enfermedad.**

**Almacenar en sitio fresco al abrigo de la luz, siempre en el embalaje original, en un lugar seco y a temperaturas oscilantes entre –2º y +50º (se aconseja siempre entre +5º y +30º) y una humedad inferior a 80%.**

# REF. BN-NEO 001

## MASCARILLA AMAZONA

### ANTIBACTERIANA E HIDRÓFUGA

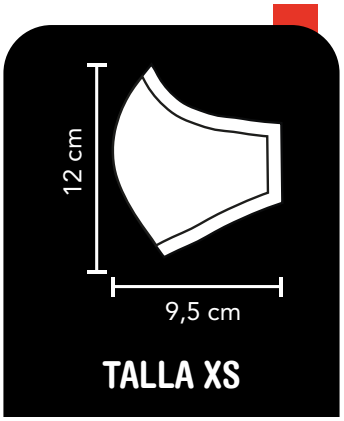


**TALLA XS**

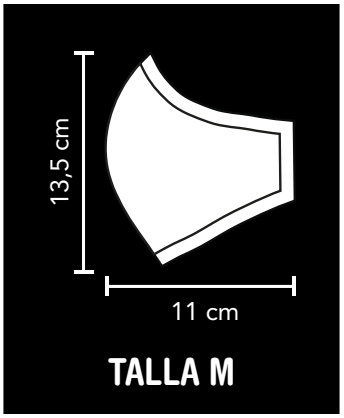


**TALLA M**

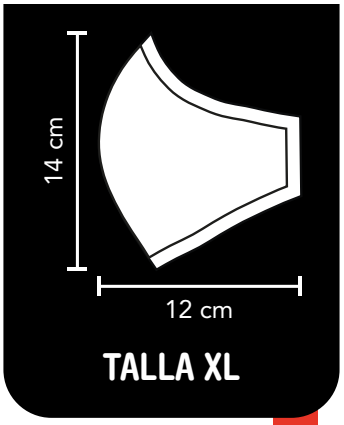


**TALLA XL**

**Mascarilla neopreno con puente nasal y gomas ajustables alrededor de las orejas**

**Neopreno Hidrofugado y Antibacteriano**

**92% Poliéster 8%Lycra / 290 grs.**

**COLORES DE BIES DISPONIBLES** ○ **BLANCO** ● **NEGRO**

FABRICADO EN ESPAÑA

FABRICADO EN ESPAÑA

Bnova
marketing promocional

NORMA EUROPEA
TESTADA
CWA17553

# MASCARILLA AFRODITA

La curvas y belleza de la Diosa griega del amor, gran protectora de sus hijos y de las relaciones legítimas, inspira esta sencilla mascarilla de una capa creada en tejido neopreno.

Aquimisa LABORATORIOS

Testado por:
AQUIMISA S.L.

Testada por AQUIMISA S. L. según nº de informe 03810670 // 951230 bajo criterios aceptación CWA 17553 antes y después de lavados.

MASCARILLA HIGIÉNICA

# AFRODITA

## ANTIBACTERIANA E HIDRÓFUGA

1. Se pueden lavar a mano o a máquina hasta 60° con detergente neutro. Preferiblemente sin suavizante, a no ser que sea bactericida y debe estar exento de colorante.

2. Se pueden personalizar, diseñándolas a todo color, con logotipos, textos, dibujos, mediante sistema de sublimación.

3. Periodo de uso de **25 lavados**.

4. ANÁLISIS DE EFICIENCIA:
Antes de lavado:
87% EFICACIA DE FILTRACIÓN BACTERIANA (BFE)
36±5 Pa/cm2 RESPIRABILIDAD (Presión diferencial)
Después de 25 lavados:
97,15% EFICACIA DE FILTRACIÓN BACTERIANA (BFE)
46±5 Pa/cm2 RESPIRABILIDAD (Presión diferencial)

NORMA EUROPEA
TESTADA
CWA17553

5. Mascarilla sublimada testada por AQUIMISA S. L. según n° de informe 03810670 // 951230 bajo criterios aceptación CWA 17553 antes y después de lavados.

COMPOSICIÓN:
Neopreno Hidrofugado y Antibacteriano 290 grs 92% Poliéster, 8% Lycra

PRESENTACIÓN: Embolsado en paquetes de 25 uds.

FECHA DE ENTREGA:
Personalizadas: 25/30 días
(*entrega supeditada a la carga de trabajo, solicitar plazo de entrega)*

Pedido mínimo 250 uds.

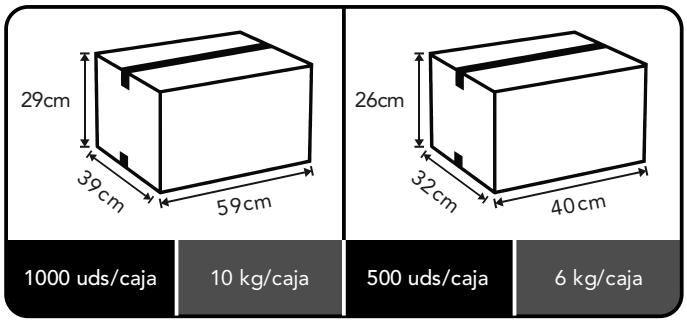


| 1000 uds/caja | 10 kg/caja | 500 uds/caja | 6 kg/caja |
|---|---|---|---|

Leer el QR

Para descargar la INFORME DE TESTADO

**Advertencia: No es un producto sanitario, ni un Equipo de Protección Individual (EPI).**
**Este producto está destinado a población sin síntomas de enfermedad.**

**Almacenar en sitio fresco al abrigo de la luz, siempre en el embalaje original, en un lugar seco y a temperaturas oscilantes entre –2º y +50º (se aconseja siempre entre +5º y +30º) y una humedad inferior a 80%.**

FABRICADO EN ESPAÑA

**TALLA S**

**TALLA M**

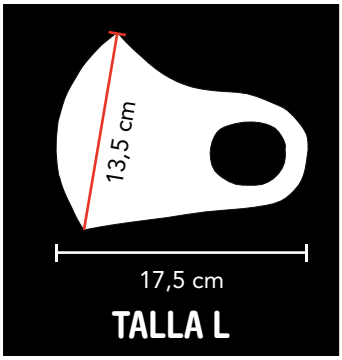


**TALLA L**

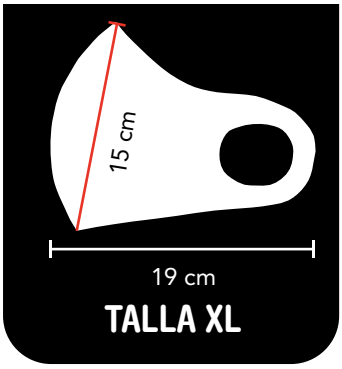


**TALLA XL**

# REF. BN-NEO 002

## MASCARILLA AFRODITA

### ANTIBACTERIANA E HIDRÓFUGA

≥87% EFICACIA A LA FILTRACIÓN BACTERIANA

**Mascarilla neopreno troquelada**

**Neopreno Hidrofugado y Antibacteriano**

**92% Poliéster 8%Lycra / 290 grs.**

FABRICADO EN ESPAÑA

NORMA EUROPEA
CERTIFICADA
CWA17553

# MASCARILLA TRIQUETA

Este símbolo celta en su origen representa la vida, la muerte y el renacimiento, pero hoy en día podemos decir que esta mascarilla representa las tres promesas de toda relación: amar, honrar y proteger

eurofins

Certificado ensayos por:
Eurofins Textile Testing Spain S.L.U.

Bnova
marketing promocional

MASCARILLA HIGIÉNICA

# TRIQUETA

## ANTIBACTERIANA E HIDRÓFUGA

1. Se pueden lavar a mano o a máquina hasta 60° con detergente neutro. Preferiblemente sin suavizante, a no ser que sea bactericida y debe estar exento de colorante.

2. Se pueden personalizar, diseñándolas a todo color, con logotipos, textos, dibujos, mediante sistema de sublimación.

3. Periodo de uso de 50 lavados.

**50 LAVADOS**

4. ANÁLISIS DE EFICIENCIA:
Antes de lavado:
98,4% EFICACIA DE FILTRACIÓN BACTERIANA (BFE)
63,8 Pa/cm$^2$ RESPIRABILIDAD (Presión diferencial)
Después de 50 lavados:
98,1% EFICACIA DE FILTRACIÓN BACTERIANA (BFE)
43,1 Pa/cm$^2$ RESPIRABILIDAD (Presión diferencial)

NORMA EUROPEA
CERTIFICADA
CWA17553

5. Mascarilla certificada por Eurofins Textile Testing Spain S.L.U. según la norma Europea CWA17553. Número de informe de laboratorio en el que han realizado los ensayos de BFE y Presión Diferencial: AR-21-YL-007387-01-EN.
*Las tallas 4, 8 y 12 de la referencia BN 002 CE Cumplen con las normas de seguridad infantil, UNE-EN 14682:2015.*

COMPOSICIÓN DE 2 CAPAS:
1. EXTERIOR: 100% poliéster Hidrofugado y Antibacteriano de 86 grs.
2. INTERIOR: algodón transpirable de 140 grs.

PRESENTACIÓN: Embolsado en paquetes de 25 uds.

FECHA DE ENTREGA:
Personalizadas: 25/30 días
(*entrega supeditada a la carga de trabajo, solicitar plazo de entrega*)
Pedido mínimo 250 uds.

PRODUCTO DE FABRICACIÓN ESPAÑOLA

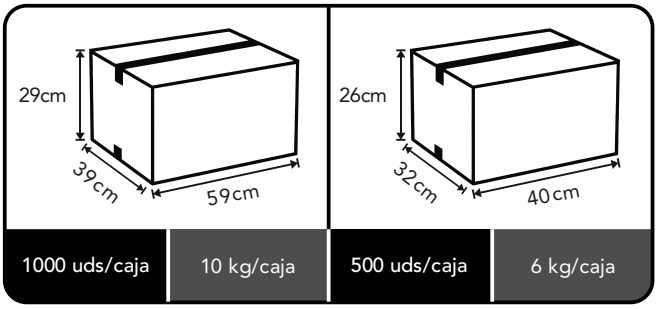


Leer el QR
Para descargar la CERTIFICACIÓN PM 001

Leer el QR
Para descargar la CERTIFICACIÓN PM 002

**Advertencia: No es un producto sanitario, ni un Equipo de Protección Individual (EPI).**
**Este producto está destinado a población sin síntomas de enfermedad.**

**Almacenar en sitio fresco al abrigo de la luz, siempre en el embalaje original, en un lugar seco y a temperaturas oscilantes entre –2º y +50º (se aconseja siempre entre +5º y +30º) y una humedad inferior a 80%.**

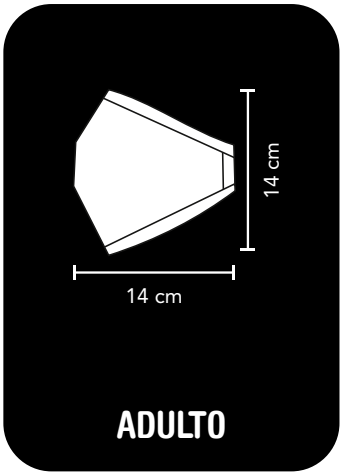


FABRICADO EN ESPAÑA

# REF. BN 001

## MASCARILLA TRIQUETA CON BIES ANTIBACTERIANA E HIDRÓFUGA

**Mascarilla de dos capas con elásticos alrededor de la cabeza**

**Exterior de 100% poliéster hidrofugado y antibacteriano de 86 grs.**

**Interior de algodón transpirable de 140 grs.**

**COLORES DE BIES DISPONIBLES**

| BLANCO | NEGRO | PANTONE * 202 C | PANTONE * 1235 C | PANTONE * PMS 2244 C | PANTONE * 296 C | PANTONE * 7686 C |
|---|---|---|---|---|---|---|

* PANTONE APROXIMADO AL BIES ORIGINAL

# REF. BN 002

## MASCARILLA TRIQUETA CON BIES
### ANTIBACTERIANA E HIDRÓFUGA

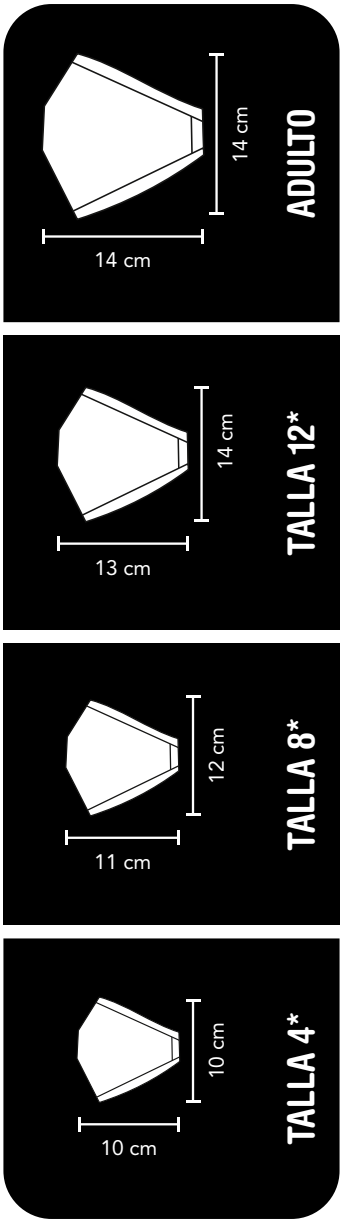


*UNE-EN 14682:2015
*Cumple las normas de seguridad infantil*

**Mascarilla de dos capas con elásticos alrededor de las orejas**

**Exterior de 100% poliéster hidrofugado y antibacteriano de 86 grs.**
**Interior de algodón transpirable de 140 grs.**

**COLORES DE BIES DISPONIBLES**

| BLANCO | NEGRO | PANTONE * 202 C | PANTONE * 1235 C | PANTONE * PMS 2244 C | PANTONE * 296 C | PANTONE 7686 C |
|---|---|---|---|---|---|---|

* PANTONE APROXIMADO AL BIES ORIGINAL

FABRICADO EN ESPAÑA

NORMA EUROPEA
CERTIFICADA
CWA17553

# MASCARILLA VALKIRIA

Las valkirias eran mujeres guerreras con poderes sobrenaturales y con una belleza fuera de lo común, con el poder de decidir quién debía morir en el campo de batalla y quién debía vivir para convertirse en un héroe.

eurofins

Certificado ensayos por:
Eurofins Textile Testing Spain S.L.U.

Bnova
marketing promocional

MASCARILLA HIGIÉNICA

# VALKIRIA

## ANTIBACTERIANA E HIDRÓFUGA

1. Se pueden lavar a mano o a máquina hasta 60° con detergente neutro. Preferiblemente sin suavizante, a no ser que sea bactericida y debe estar exento de colorante.

2. Se pueden personalizar, diseñándolas a todo color, con logotipos, textos, dibujos, mediante sistema de sublimación.

3. Periodo de uso de 50 lavados.

**50 LAVADOS**

60° 150° 50

4. ANÁLISIS DE EFICIENCIA:
Antes de lavado:
98,4% EFICACIA DE FILTRACIÓN BACTERIANA (BFE)
63,8 Pa/cm$^2$ RESPIRABILIDAD (Presión diferencial)
Después de 50 lavados:
98,1% EFICACIA DE FILTRACIÓN BACTERIANA (BFE)
43,1 Pa/cm$^2$ RESPIRABILIDAD (Presión diferencial)

NORMA EUROPEA CERTIFICADA CWA17553

5. Mascarilla certificada por Eurofins Textile Testing Spain S.L.U.
según la norma Europea CWA17553. Número de informe de laboratorio en el que han realizado los ensayos de BFE y Presión Diferencial: AR-21-YL-007387-01-EN.
*Las tallas 4, 8 y 12 de la referencia BN 004 CE Cumplen con las normas de seguridad infantil, UNE-EN 14682:2015.*

COMPOSICIÓN DE 2 CAPAS:
1. EXTERIOR: 100% poliéster Hidrofugado y Antibacteriano de 86 grs.
2. INTERIOR: algodón transpirable de 140 grs.

PRESENTACIÓN: Embolsado en paquetes de 25 uds.

FECHA DE ENTREGA:
Personalizadas: 25/30 días (*entrega supeditada a la carga de trabajo*
Pedido mínimo 250 uds.

PRODUCTO DE FABRICACIÓN ESPAÑOLA

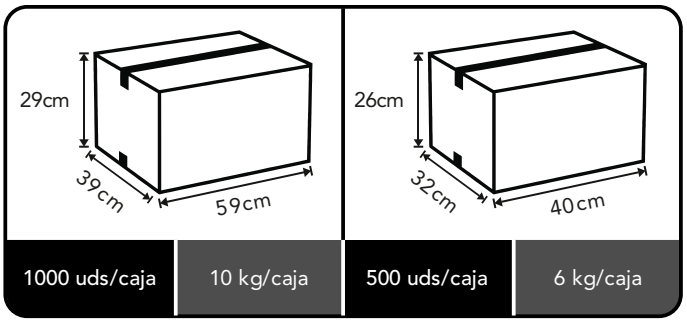


Leer el QR
Para descargar la CERTIFICACIÓN PM 004

Leer el QR
Para descargar la CERTIFICACIÓN PM 005

**Advertencia: No es un producto sanitario, ni un Equipo de Protección Individual (EPI).**
**Este producto está destinado a población sin síntomas de enfermedad.**

**Almacenar en sitio fresco al abrigo de la luz, siempre en el embalaje original, en un lugar seco y a temperaturas oscilantes entre –2º y +50º (se aconseja siempre entre +5º y +30º) y una humedad inferior a 80%.**

# REF. BN 004

## MASCARILLA VALKIRIA
### con pespuntes en el perímetro
### ANTIBACTERIANA E HIDRÓFUGA

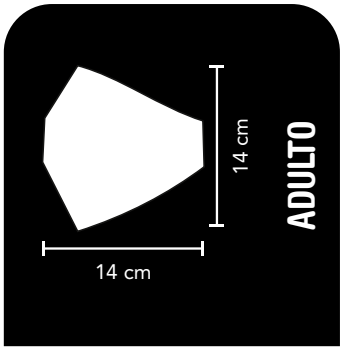


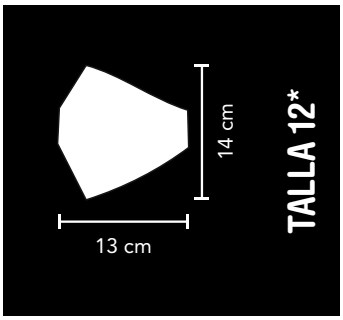


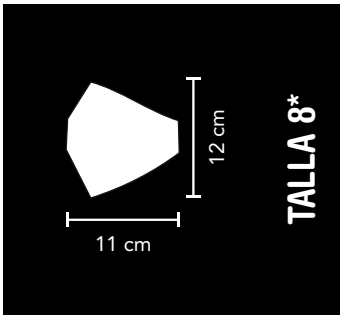


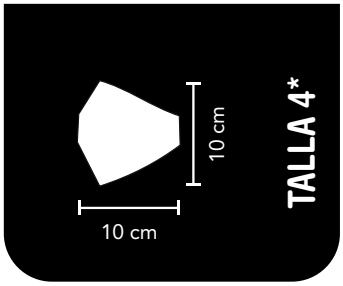


**UNE-EN 14682:2015*
*Cumple las normas*
*de seguridad infantil*

**Mascarilla de dos capas**
**con elásticos alrededor de las orejas**

**Exterior de 100% poliéster hidrofugado y antibacteriano de 86 grs.**
**Interior de algodón transpirable de 140 grs.**

FABRICADO
EN ESPAÑA

# REF. BN 005

## MASCARILLA VALKIRIA
### con pespuntes en el perímetro
### ANTIBACTERIANA E HIDRÓFUGA

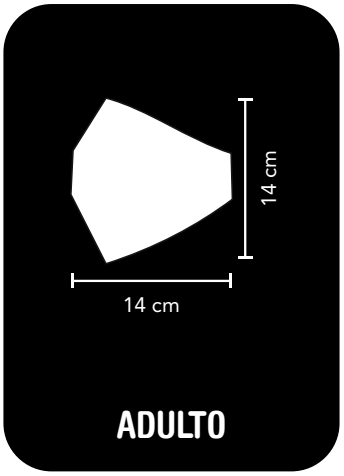

**Mascarilla de dos capas**
**con elásticos alrededor de la cabeza**

**Exterior de 100% poliéster hidrofugado y antibacteriano de 86 grs.**
**Interior de algodón transpirable de 140 grs.**

FABRICADO EN ESPAÑA

NORMA EUROPEA
CERTIFICADA
CWA17553

# MASCARILLA SAKURA

Inspirada en la sabiduría oriental y la protección de los legendarios guerreros japoneses. Para los samuráis la flor de cerezo simbolizaba la sangre, pero también la fragilidad y lo efímero de la vida; en esencia, el renacer.

eurofins

Certificado ensayos por:
Eurofins Textile Testing Spain S.L.U.

Bnova
marketing promocional

MASCARILLA HIGIÉNICA

# SAKURA

## ANTIBACTERIANA E HIDRÓFUGA

1. Se pueden lavar a mano o a máquina hasta 60° con detergente neutro. Preferiblemente sin suavizante, a no ser que sea bactericida y debe estar exento de colorante.

2. Se pueden personalizar, diseñándolas a todo color, con logotipos, textos, dibujos, mediante sistema de sublimación.

3. Periodo de uso de 50 lavados. **50 LAVADOS**

4. ANÁLISIS DE EFICIENCIA:
Antes de lavado:
98,4% EFICACIA DE FILTRACIÓN BACTERIANA (BFE)
63,8 Pa/cm$^2$ RESPIRABILIDAD (Presión diferencial)
Después de 50 lavados:
98,1% EFICACIA DE FILTRACIÓN BACTERIANA (BFE)
43,1 Pa/cm$^2$ RESPIRABILIDAD (Presión diferencial)

NORMA EUROPEA CERTIFICADA CWA17553

5. Mascarilla certificada por Eurofins Textile Testing Spain S.L.U. según la norma Europea CWA17553. Número de informe de laboratorio en el que han realizado los ensayos de BFE y Presión Diferencial: AR-21-YL-007387-01-EN.

COMPOSICIÓN DE 2 CAPAS:
1. EXTERIOR: 100% poliéster Hidrofugado y Antibacteriano de 86 grs.
2. INTERIOR: algodón transpirable de 140 grs.

PRESENTACIÓN: Embolsado en paquetes de 25 uds.

FECHA DE ENTREGA:
Personalizadas: 25/30 días
(*entrega supeditada a la carga de trabajo, solicitar plazo de entrega*)
Pedido mínimo 250 uds.

PRODUCTO DE FABRICACIÓN ESPAÑOLA

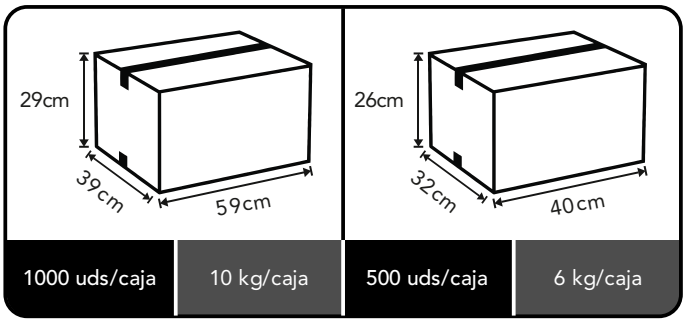


Leer el QR
Para descargar la CERTIFICACIÓN

**Advertencia: No es un producto sanitario, ni un Equipo de Protección Individual (EPI).**
**Este producto está destinado a población sin síntomas de enfermedad.**

**Almacenar en sitio fresco al abrigo de la luz, siempre en el embalaje original, en un lugar seco y a temperaturas oscilantes entre –2º y +50º (se aconseja siempre entre +5º y +30º) y una humedad inferior a 80%.**

# REF. BN 007

## MASCARILLA SAKURA CON BIES
### ANTIBACTERIANA E HIDRÓFUGA

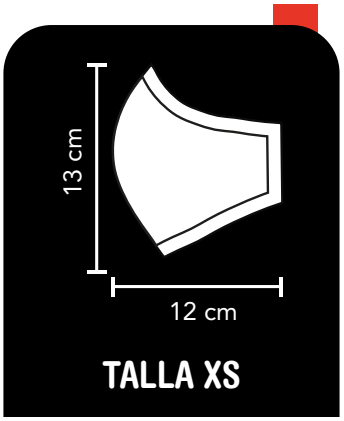


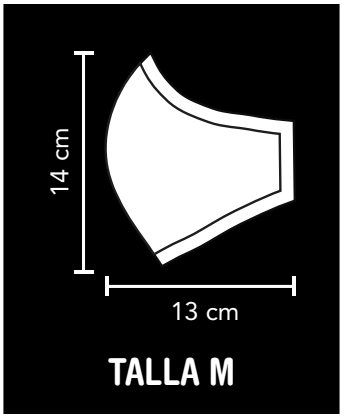


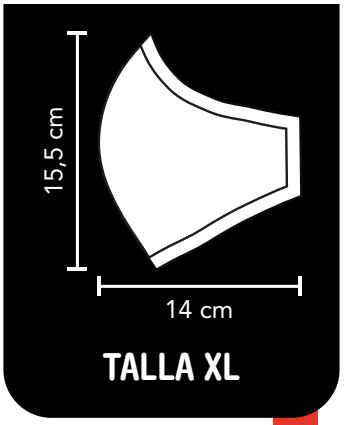


**Mascarilla de dos capas con bies,**
**gomas ajustables alrededor de las orejas y puente nasal**

**Exterior de 100% poliéster hidrofugado y antibacteriano de 86 grs.**
**Interior de algodón transpirable de 140 grs.**

**COLORES DE BIES DISPONIBLES**

○ **BLANCO** ● **NEGRO**

FABRICADO EN ESPAÑA

FABRICADO EN ESPAÑA

NORMA EUROPEA
CERTIFICADA
CWA17553

# MASCARILLA
# ΛΤΕΠΕΛ

La diosa griega de la guerra, la sabiduría, la estrategia en combate y la justicia, inspira esta mascarilla creada para ayudar a esas personas dependientes que aportaron sabiduría y justicia a nuestra sociedad, y que merecen luchar ante la pandemia con las mejores armas.

eurofins

Certificado ensayos por:
Eurofins Textile Testing Spain S.L.U.

Bnova
marketing promocional

FABRICADO EN ESPAÑA

MASCARILLA HIGIÉNICA

# ATENEA

## ANTIBACTERIANA E HIDRÓFUGA

1. Se pueden lavar a mano o a máquina hasta 60° con detergente neutro. Preferiblemente sin suavizante, a no ser que sea bactericida y debe estar exento de colorante.

2. Se pueden personalizar, diseñándolas a todo color, con logotipos, textos, dibujos, mediante sistema de sublimación.

3. Periodo de uso de 50 lavados.

**50 LAVADOS**

60° 150° 50

4. ANÁLISIS DE EFICIENCIA:
Antes de lavado:
98,4% EFICACIA DE FILTRACIÓN BACTERIANA (BFE)
63,8 Pa/cm$^2$ RESPIRABILIDAD (Presión diferencial)
Después de 50 lavados:
98,1% EFICACIA DE FILTRACIÓN BACTERIANA (BFE)
43,1 Pa/cm$^2$ RESPIRABILIDAD (Presión diferencial)

NORMA EUROPEA CERTIFICADA CWA17553

5. Mascarilla certificada por Eurofins Textile Testing Spain S.L.U. según la norma Europea CWA17553. Número de informe de laboratorio en el que han realizado los ensayos de BFE y Presión Diferencial: AR-21-YL-007387-01-EN.

COMPOSICIÓN DE 2 CAPAS:
1. EXTERIOR: 100% poliéster Hidrofugado y Antibacteriano de 86 grs.
2. INTERIOR: algodón transpirable de 140 grs.

PRESENTACIÓN: Embolsado en paquetes de 25 uds.

FECHA DE ENTREGA:
Personalizadas: 25/30 días
(*entrega supeditada a la carga de trabajo, solicitar plazo de entrega*)
Pedido mínimo 250 uds.

PRODUCTO DE FABRICACIÓN ESPAÑOLA

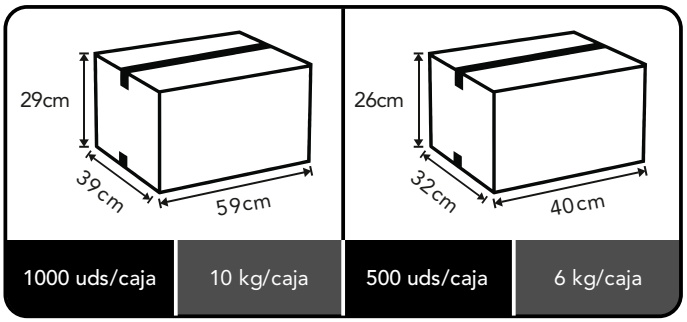


Leer el QR

Para descargar la CERTIFICACIÓN

**Advertencia: No es un producto sanitario, ni un Equipo de Protección Individual (EPI).**
**Este producto está destinado a población sin síntomas de enfermedad.**

**Almacenar en sitio fresco al abrigo de la luz, siempre en el embalaje original, en un lugar seco y a temperaturas oscilantes entre –2º y +50º (se aconseja siempre entre +5º y +30º) y una humedad inferior a 80%.**

# REF. BN 009

## MASCARILLA ATENEA CON BIES Y VELCRO AJUSTABLE

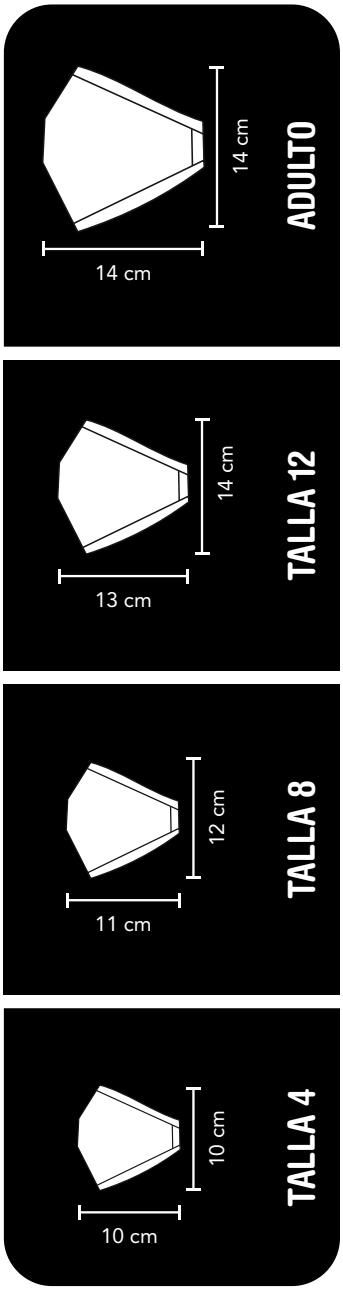


**Mascarilla de dos capas**
**con ajuste con velcro alrededor de la cabeza**
**Exterior de 100% poliéster hidrofugado y antibacteriano de 86 grs.**
**Interior de algodón transpirable de 140 grs.**

**COLORES DE BIES DISPONIBLES**

| BLANCO | NEGRO | PANTONE * 202 C | PANTONE * 1235 C | PANTONE * PMS 2244 C | PANTONE * 296 C | PANTONE 7686 C |
|---|---|---|---|---|---|---|

* PANTONE APROXIMADO AL BIES ORIGINAL

FABRICADO EN ESPAÑA

¡NOVEDAD!

# MASCARILLA ODIN

Esta amplia y gran mascarilla se inspira en Odin, el principal dios nórdico de los vikingos, el padre de todos, ya que se le atribuye la gobernación del mundo de los hombres y los dioses.

NORMA EUROPEA
CERTIFICADA
CWA17553

eurofins

Certificado ensayos por:
Eurofins Textile Testing Spain S.L.U.

Bnova
marketing promocional

MASCARILLA HIGIÉNICA

# ODIN

## ANTIBACTERIANA E HIDRÓFUGA

1. Se pueden lavar a mano o a máquina hasta 60° con detergente neutro. Preferiblemente sin suavizante, a no ser que sea bactericida y debe estar exento de colorante.

2. Se pueden personalizar, diseñándolas a todo color, con logotipos, textos, dibujos, mediante sistema de sublimación.

3. Periodo de uso de 50 lavados.

**50 LAVADOS**

60° 150° 50

4. ANÁLISIS DE EFICIENCIA:
Antes de lavado:
98,4% EFICACIA DE FILTRACIÓN BACTERIANA (BFE)
63,8 Pa/cm$^2$ RESPIRABILIDAD (Presión diferencial)
Después de 50 lavados:
98,1% EFICACIA DE FILTRACIÓN BACTERIANA (BFE)
43,1 Pa/cm$^2$ RESPIRABILIDAD (Presión diferencial)

NORMA EUROPEA CERTIFICADA CWA17553

5. Mascarilla certificada por Eurofins Textile Testing Spain S.L.U. según la norma Europea CWA17553. Número de informe de laboratorio en el que han realizado los ensayos de BFE y Presión Diferencial: AR-21-YL-007387-01-EN.

COMPOSICIÓN DE 2 CAPAS:
1. EXTERIOR: 100% poliéster Hidrofugado y Antibacteriano de 86 grs.
2. INTERIOR: algodón transpirable de 140 grs.

PRESENTACIÓN: Embolsado en paquetes de 25 uds.

FECHA DE ENTREGA:
Personalizadas: 25/30 días
(*entrega supeditada a la carga de trabajo, solicitar plazo de entrega)*
Pedido mínimo 250 uds.

PRODUCTO DE FABRICACIÓN ESPAÑOLA

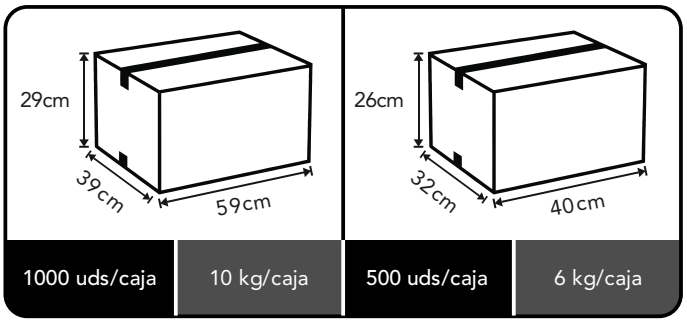


Leer el QR

Para descargar la CERTIFICACIÓN

**Advertencia: No es un producto sanitario, ni un Equipo de Protección Individual (EPI). Este producto está destinado a población sin síntomas de enfermedad.**

**Almacenar en sitio fresco al abrigo de la luz, siempre en el embalaje original, en un lugar seco y a temperaturas oscilantes entre –2º y +50º (se aconseja siempre entre +5º y +30º) y una humedad inferior a 80%.**

# REF. BN 053

## MASCARILLA ODIN CON BIES
### ANTIBACTERIANA E HIDRÓFUGA

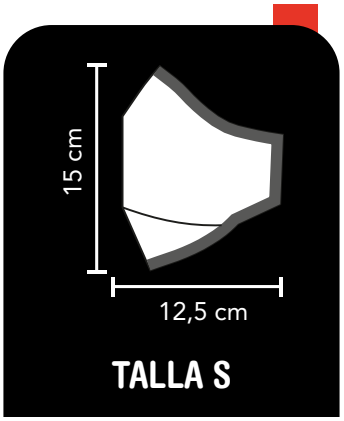


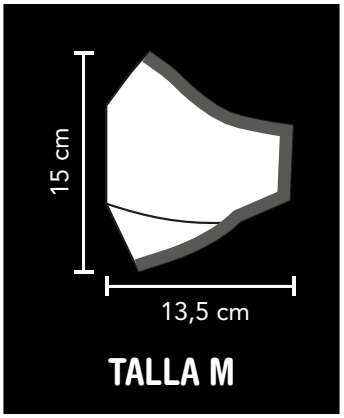


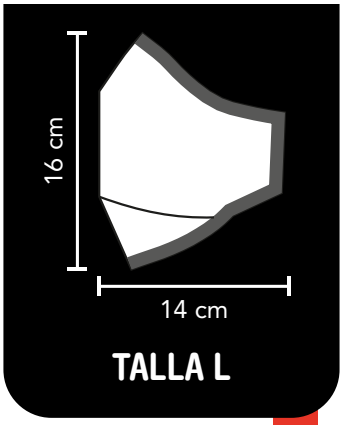


**Mascarilla de dos capas con bies,**
**gomas ajustables alrededor de las orejas y puente nasal**

**Exterior de 100% poliéster hidrofugado y antibacteriano de 86 grs.**
**Interior de algodón transpirable de 140 grs.**

**COLORES DE BIES DISPONIBLES**

○ **BLANCO** ● **NEGRO**

FABRICADO EN ESPAÑA

FABRICADO EN ESPAÑA

¡NOVEDAD!

# MASCARILLA MAYA

La civilización maya creó el único sistema de escritura completo de toda la América precolombina, y dejó un legado importante en materia artística, arquitectónica, matemática, astronómica y ecológica, por todo ello bautizamos a esta nueva y vanguardista mascarilla como maya.

NORMA EUROPEA
CERTIFICADA
CWA17553

eurofins

Certificado ensayos por:
Eurofins Textile Testing Spain S.L.U.

Bnova
marketing promocional

MASCARILLA HIGIÉNICA

# MAYA

## ANTIBACTERIANA E HIDRÓFUGA

1. Se pueden lavar a mano o a máquina hasta 60° con detergente neutro. Preferiblemente sin suavizante, a no ser que sea bactericida y debe estar exento de colorante.

2. Se pueden personalizar, diseñándolas a todo color, con logotipos, textos, dibujos, mediante sistema de sublimación.

3. Periodo de uso de 50 lavados.

**50 LAVADOS**

60° 150° 50

4. ANÁLISIS DE EFICIENCIA:
Antes de lavado:
98,4% EFICACIA DE FILTRACIÓN BACTERIANA (BFE)
63,8 Pa/cm$^2$ RESPIRABILIDAD (Presión diferencial)
Después de 50 lavados:
98,1% EFICACIA DE FILTRACIÓN BACTERIANA (BFE)
43,1 Pa/cm$^2$ RESPIRABILIDAD (Presión diferencial)

NORMA EUROPEA CERTIFICADA CWA17553

5. Mascarilla certificada por Eurofins Textile Testing Spain S.L.U. según la norma Europea CWA17553. Número de informe de laboratorio en el que han realizado los ensayos de BFE y Presión Diferencial: AR-21-YL-007387-01-EN.

COMPOSICIÓN DE 2 CAPAS:
1. EXTERIOR: 100% poliéster Hidrofugado y Antibacteriano de 86 grs.
2. INTERIOR: algodón transpirable de 140 grs.

PRESENTACIÓN: Embolsado en paquetes de 25 uds.

FECHA DE ENTREGA:
Personalizadas: 25/30 días
(*entrega supeditada a la carga de trabajo, solicitar plazo de entrega*)
Pedido mínimo 250 uds.

PRODUCTO DE FABRICACIÓN ESPAÑOLA

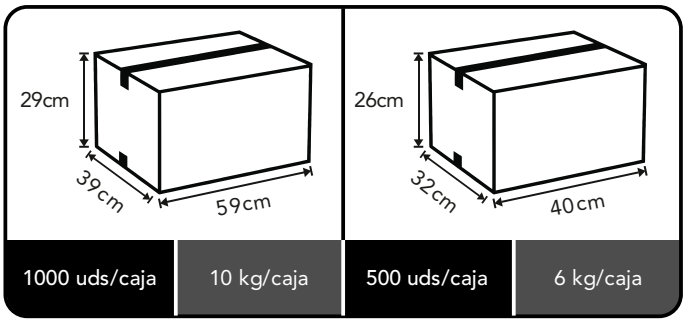


Leer el QR

Para descargar la CERTIFICACIÓN

**Advertencia: No es un producto sanitario, ni un Equipo de Protección Individual (EPI).**
**Este producto está destinado a población sin síntomas de enfermedad.**

**Almacenar en sitio fresco al abrigo de la luz, siempre en el embalaje original, en un lugar seco y a temperaturas oscilantes entre –2º y +50º (se aconseja siempre entre +5º y +30º) y una humedad inferior a 80%.**

FABRICADO EN ESPAÑA

# REF. BN 054

## MASCARILLA MAYA
### con pespuntes en el perímetro
### ANTIBACTERIANA E HIDRÓFUGA

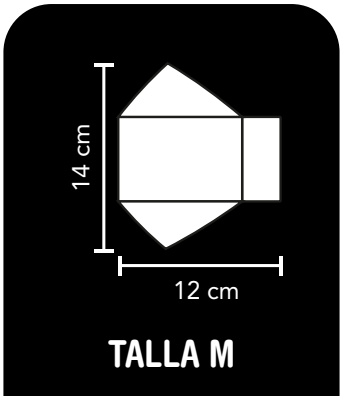


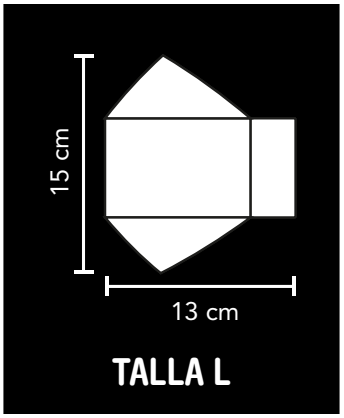


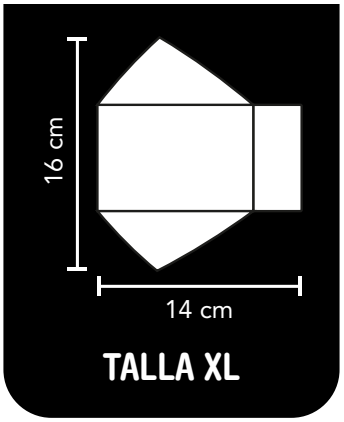


**Mascarilla de dos capas con gomas ajustables alrededor de las orejas y puente nasal**

**Exterior de 100% poliéster hidrofugado y antibacteriano de 86 grs.**

**Interior de algodón transpirable de 140 grs.**

FABRICADO EN ESPAÑA

# FUNDA REVERSIBLE
## MASCARILLA FFP2

Funda reversible reutilizable para cubrir la mascarilla FFP2, con una función estética y un patrón totalmente adaptado a la mascarilla, que permite protegerla de cualquier contacto o roce involuntario. Posee un adaptador cilíndrico de goma que permite un perfecto ajuste.

Bnova
marketing promocional

# REF. BN 012

## FUNDA REVERSIBLE PARA FFP2

con dos diseños diferentes

**Funda reversible de dos capas**
**con elásticos ajustables en orejas**

**Exterior e interior de 100% poliéster ARION 140 grs.**

FABRICADO EN ESPAÑA

MASCARILLA CERTIFICADA UNE 0065

# MASCARILLA LIS

## HIGIÉNICA REUTILIZABLE

El símbolo de la Flor de Lis se ha asociado con monarcas, guerreros valientes y la élite. Se vincula con la excelencia, la iluminación, la pureza y la existencia humana; por ello bautizamos la innovadora fusión de mascarilla reutilizable personalizable con su convencional diseño.

eurofins

Certificado ensayos por:
Eurofins Textile Testing Spain S.L.U.

Bnova
marketing promocional

# MASCARILLA LIS
## HIGIÉNICA REUTILIZABLE

Certificadas según la norma UNE 0065

**BN 900**
**SUBLIMADA**

1. Se pueden lavar a mano o a máquina hasta 60º con detergente neutro. Preferiblemente sin suavizante, a no ser que sea bactericida y debe estar exento de colorante.

2. Se pueden personalizar, diseñándolas a todo color, con logotipos, textos, dibujos, mediante sistema de sublimación.

**25 LAVADOS**

3. Período de uso de **25 lavados.**

4. ANÁLISIS DE EFICIENCIA de Mascarilla Sublimada BN 900:
Antes de lavado:
98,4% EFICACIA DE FILTRACIÓN BACTERIANA (BFE)
57,7 Pa/cm² RESPIRABILIDAD (Presión diferencial)
Después de 25 lavados:
98,2% EFICACIA DE FILTRACIÓN BACTERIANA (BFE)
46,3 Pa/cm² RESPIRABILIDAD (Presión diferencial)

MASCARILLA CERTIFICADA UNE 0065

5. Mascarilla certificada por Eurofins Textile Testing Spain S.L.U. según la norma UNE 0065. Número de informe de laboratorio en el que han realizado los ensayos de BFE y Presión Diferencial: AR-21-YL-001373-01-EN.

COMPOSICIÓN DE 3 CAPAS:
1. EXTERIOR: 100% poliéster hidrofugado y antibacteriano de 62 grs.
2. INTERMEDIO: polipropileno Meltblown 25 grs.
3. INTERIOR: polipropileno Spunbond 25 grs.

PRESENTACIÓN: Embolsado en paquetes de 10 uds.

FECHA DE ENTREGA:
Personalizadas: 30 días *(supeditada a la carga de trabajo, solicitar plazo de entrega)*

Pedido mínimo 1000 uds. sublimadas

PRODUCTO DE FABRICACIÓN ESPAÑOLA

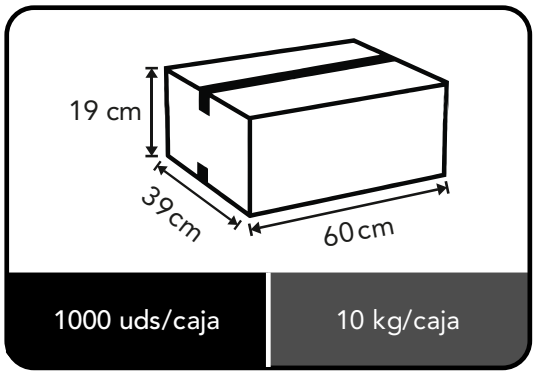


**Advertencia: No es un producto sanitario, ni un Equipo de Protección Individual (EPI).**
**Este producto está destinado a población sin síntomas de enfermedad.**

**Almacenar en sitio fresco al abrigo de la luz, siempre en el embalaje original, en un lugar seco y a temperaturas oscilantes entre –2º y +50º (se aconseja siempre entre +5º y +30º) y una humedad inferior a 80%.**

FABRICADO EN ESPAÑA

# REF. BN 900

## MASCARILLA LIS HIGIÉNICA REUTILIZABLE ANTIBACTERIANA E HIDRÓFUGA

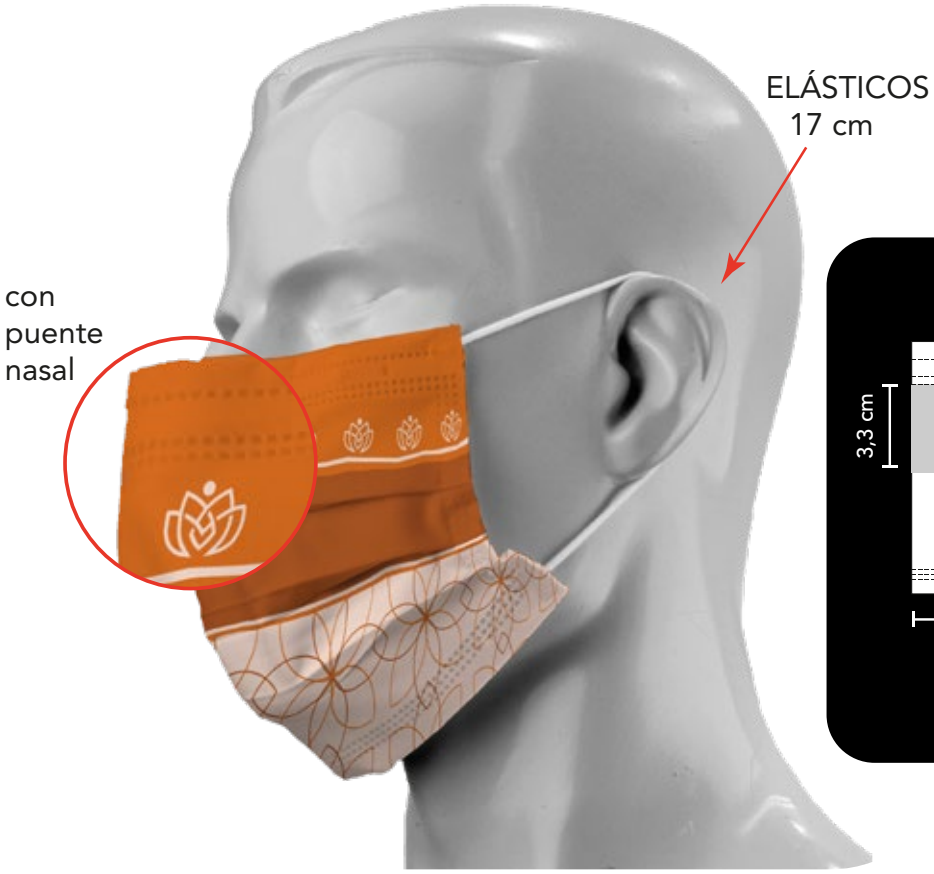


>98% EFICACIA A LA FILTRACIÓN BACTERIANA

**Mascarilla sublimada de tres capas con elásticos alrededor de las orejas y puente nasal**

**Exterior de 100% poliéster hidrofugado y antibacteriano de 62 grs.**
**Capa central de polipropileno Meltblown 25 grs.**
**Interior de polipropileno Spunbond 25 grs.**

# MASCARILLA LIS
## HIGIÉNICA REUTILIZABLE

Certificadas según la norma UNE 0065

**BN 901**
**COLORES LISOS**

1. Se pueden lavar a mano o a máquina hasta 60° con detergente neutro. Preferiblemente sin suavizante, a no ser que sea bactericida y debe estar exento de colorante.

2. Se pueden personalizar con logotipo o texto, siguiendo las instrucciones y limitaciones del formato mediante serigrafía en la zona personalizable demarcada.

3. Período de uso de 25 lavados.

**25 LAVADOS**

35° 150° 25

4. ANÁLISIS DE EFICIENCIA de Mascarilla BN 901:
Antes de lavado:
98,8% EFICACIA DE FILTRACIÓN BACTERIANA (BFE)
43,7 Pa/cm$^2$ (± 1.5) Pa/cm$^2$ RESPIRABILIDAD (Presión diferencial)
Después de 25 lavados:
98,3% EFICACIA DE FILTRACIÓN BACTERIANA (BFE)
42,2 Pa/cm$^2$ (± 1.2) Pa/cm$^2$ RESPIRABILIDAD (Presión diferencial)

MASCARILLA CERTIFICADA UNE 0065

5. Mascarilla certificada por Eurofins Textile Testing Spain S.L.U. según la norma UNE 0065. Número de informe de laboratorio en el que han realizado los ensayos de BFE y Presión Diferencial: AR-21-YL-001372-01-EN.

COMPOSICIÓN DE 3 CAPAS:
1. EXTERIOR: 100% poliéster hidrofugado y antibacteriano de 62 grs.
2. INTERMEDIO: polipropileno Meltblown 25 grs.
3. INTERIOR: polipropileno Spunbond 25 grs.

PRESENTACIÓN: Embolsado en paquetes de 10 uds.

FECHA DE ENTREGA:
Unicolor: entrega inmediata, dependiendo de stock en cada momento.
Consultar en la página web www.pmasfullsport.es

Personalizadas: 20 días *(supeditada a la carga de trabajo, solicitar plazo de entrega)*

Pedido mínimo 100 uds. en colores lisos, y 500 uds. con serigrafía.

PRODUCTO DE FABRICACIÓN ESPAÑOLA

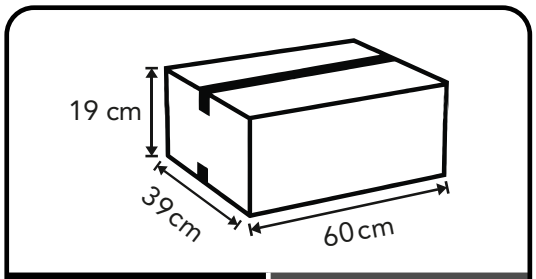


| 1000 uds/caja | 10 kg/caja |
|---|---|

**Advertencia: No es un producto sanitario, ni un Equipo de Protección Individual (EPI).**
**Este producto está destinado a población sin síntomas de enfermedad.**

**Almacenar en sitio fresco al abrigo de la luz, siempre en el embalaje original, en un lugar seco y a temperaturas oscilantes entre –2º y +50º (se aconseja siempre entre +5º y +30º) y una humedad inferior a 80%.**

FABRICADO EN ESPAÑA

# REF. BN 901

## MASCARILLA LIS HIGIÉNICA REUTILIZABLE ANTIBACTERIANA E HIDRÓFUGA

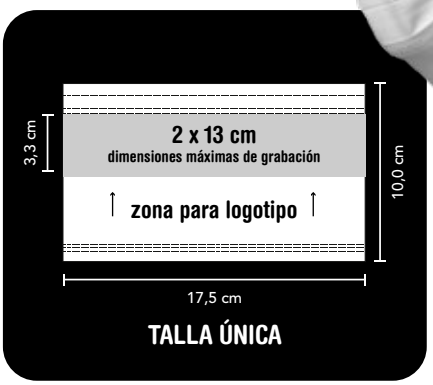


**Mascarilla colores lisos de tres capas con elásticos alrededor de las orejas y puente nasal**

**Exterior de 100% poliéster hidrofugado y antibacteriano de 62 grs.**
**Capa central de polipropileno Meltblown 25 grs.**
**Interior de polipropileno Spunbond 25 grs.**

>98% EFICACIA A LA FILTRACIÓN BACTERIANA

FABRICADO EN ESPAÑA

>98% EFICACIA A LA FILTRACIÓN BACTERIANA

# Mascarilla Quirúrgica IIR

## NO REUTILIZABLES

Licencia Sanitaria
N° 8243-PS

Bnova
marketing promocional

FABRICADO EN ESPAÑA

# Mascarilla Quirúrgica IIR

## DESECHABLE

Mascarillas de tejido no tejido (homólogado según la norma UNE-EN 14683) de tres capas.

Producto sanitario, fabricado conforme a Directiva 93/42/CEE relativa a productos sanitarios siguiendo norma EN 14683:2019+AC:2019

Ensayos acreditados para la presión diferencial y la eficacia a la filtración bacteriana según requerimientos de la norma UNE-EN 14683

FILTRACIÓN BACTERIANA:
≥98% EFICACIA DE FILTRACIÓN BACTERIANA (BFE)
<60% Pa/cm2 RESPIRABILIDAD (Presión diferencial)

COMPOSICIÓN DE 3 CAPAS:
1. EXTERIOR: 100% polipropileno hidrófobo Spunbond 25 grs.
2. INTERMEDIO: 100% polipropileno hidrófobo Meltblown 25 grs.
3. INTERIOR: 100% polipropileno hidrófobo Spunbond 20 grs.

PRODUCTO DE FABRICACIÓN ESPAÑOLA
Producción en línea de desarrollo propio cumpliendo con los más altos estándares de calidad, higiene y seguridad.

PRESENTACIÓN: Cajas de 50 uds. con embolsado en paquetes de 10 uds.

FECHA DE ENTREGA:
Entrega inmediata, dependiendo de stock en cada momento.
Consultar en la página web www.pmasfullsport.es

Pedido mínimo 2.000 uds.

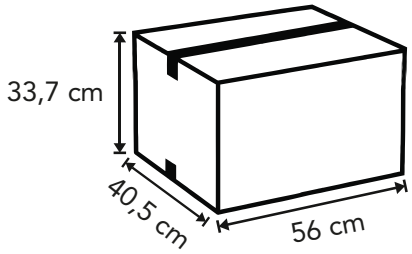


| 2000 uds/caja | 9 kg/caja |
|---|---|

Leer el QR
Para descargar la CERTIFICACIÓN

Leer el QR
Para descargar MARCADO CE

CE

Número autorización de la AEMPS 8243-PS

# REF. BN 902 CE

## MASCARILLA QUIRÚRGICA TIPO IIR

### DESECHABLE

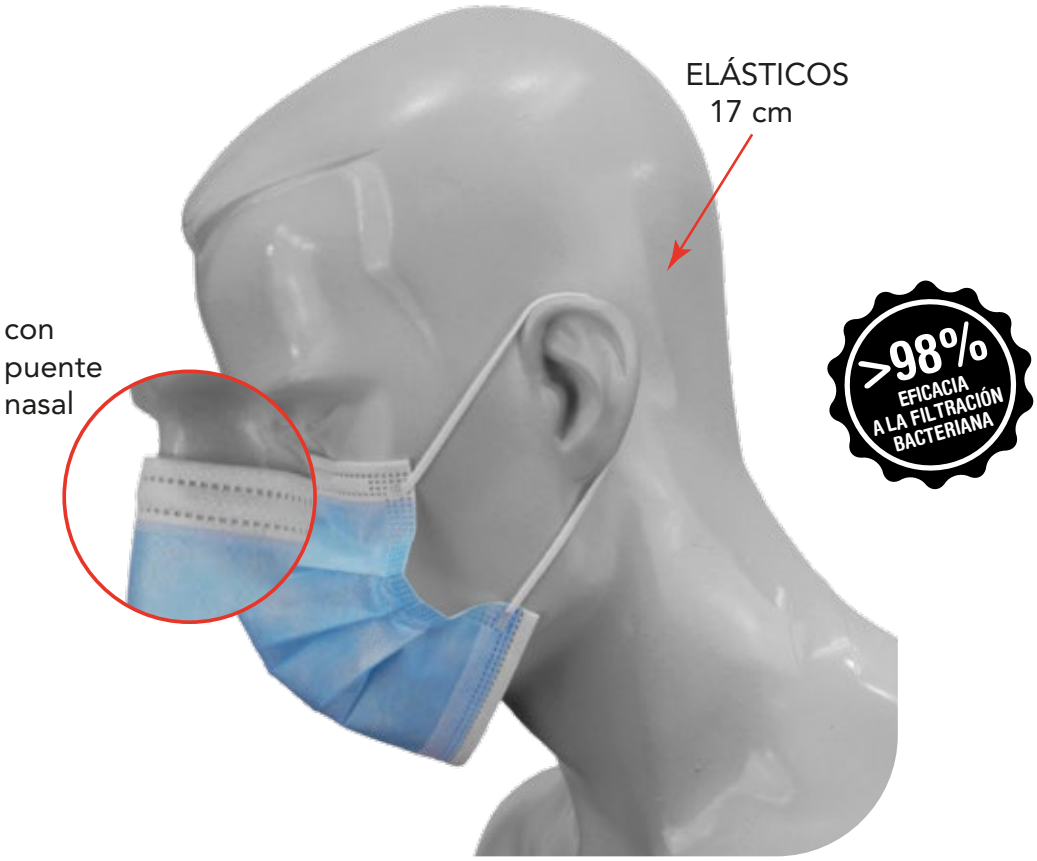


**Mascarilla desechable de tres capas con elásticos alrededor de las orejas y puente nasal**

**Exterior azul de 100% polipropileno hidrófobo Spunbond 25 grs.**
**Capa central 100% polipropileno hidrófobo Meltblown 25 grs.**
**Interior de 100% polipropileno hidrófobo Spunbond 20 grs.**

FABRICADO EN ESPAÑA

# REF. PM 902 CE

## MASCARILLA QUIRÚRGICA TIPO IIR

### DESECHABLE

**SUAVE Y CÓMODA**

ARNESES DE NYLON. CAPAS DE SPUNBOND SS.
SUJECIÓN EN LA ZONA NASAL

**FILTRACIÓN BACTERIANA**

EFICIENCIA A LA FILTRACIÓN BACTERIANA
(EFB) SUPERIOR O IGUAL AL 98%

**RESPIRABILIDAD**

PRESIÓN DIFERENCIAL INFERIOR A 60 Pa/cm²

**PROTECCIÓN**

RESISTENTES A LAS SALPICADURAS

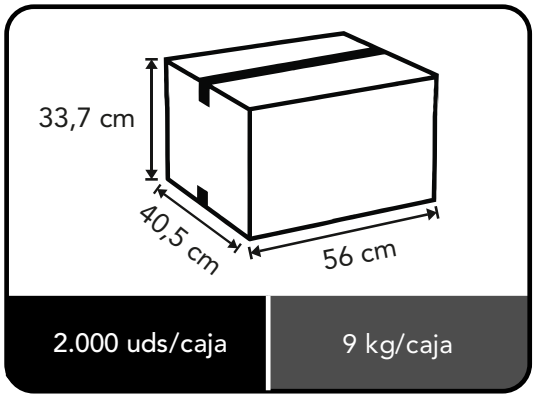


En cada packaging de 50 uds. van 5 paquetes con 10 mascarillas embolsadas.

Cada embalaje contiene 40 packaging de 50 uds.

FABRICADO EN ESPAÑA

>98% EFICACIA A LA FILTRACIÓN BACTERIANA

# Mascarilla Quirúrgica II

## NO REUTILIZABLES

Licencia Sanitaria
N° 8243-PS

Bnova
marketing promocional

FABRICADO EN ESPAÑA

# Mascarilla Quirúrgica II

## DESECHABLE

Mascarillas de tejido no tejido (homólogado según la norma UNE-EN 14683) de tres capas.

Producto sanitario, fabricado conforme a Directiva 93/42/CEE relativa a productos sanitarios siguiendo norma EN 14683:2019

Ensayos acreditados para la presión diferencial y la eficacia a la filtración bacteriana según requerimientos de la norma UNE-EN 14683

FILTRACIÓN BACTERIANA:
98,6% EFICACIA DE FILTRACIÓN BACTERIANA (BFE)
<40% Pa/cm2 RESPIRABILIDAD (Presión diferencial)

COMPOSICIÓN DE 3 CAPAS:
1. EXTERIOR negro: 100% polipropileno hidrófobo Spunbond 25 grs.
2. INTERMEDIO: 100% polipropileno hidrófobo Meltblown 25 grs.
3. INTERIOR negro: 100% polipropileno hidrófobo Spunbond 25 grs.

PRODUCTO DE FABRICACIÓN ESPAÑOLA
Producción en línea de desarrollo propio cumpliendo con los más altos estándares de calidad, higiene y seguridad.

PRESENTACIÓN: Cajas de 50 uds. con embolsado en paquetes de 10 uds.

FECHA DE ENTREGA:
Entrega inmediata, dependiendo de stock en cada momento.
Consultar en la página web www.pmasfullsport.es

Pedido mínimo 2.000 uds.

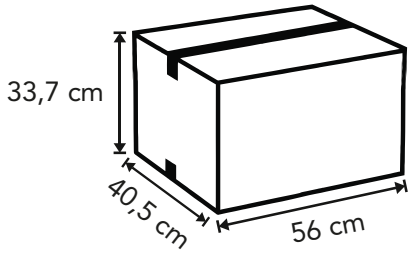


| 2000 uds/caja | 9 kg/caja |
|---|---|

Leer el QR
Para descargar la CERTIFICACIÓN

Leer el QR
Para descargar MARCADO CE

Número autorización de la AEMPS 8243-PS

CE

# REF. PM 903 CE

## MASCARILLA QUIRÚRGICA TIPO II

### DESECHABLE

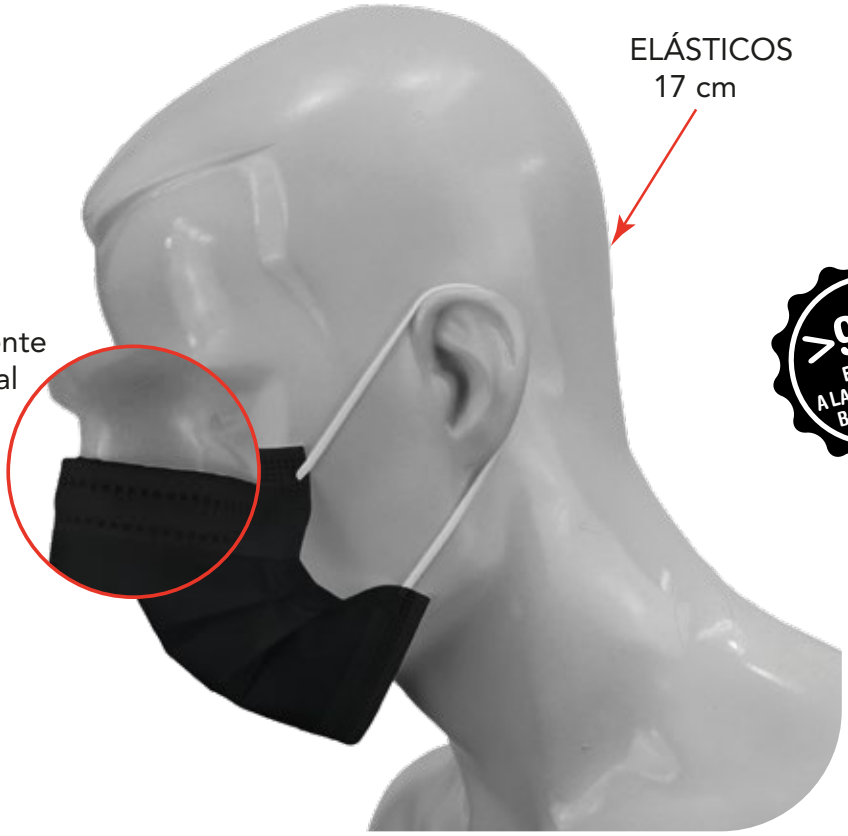


>98%
EFICACIA
A LA FILTRACIÓN
BACTERIANA

**Mascarilla desechable de tres capas con elásticos alrededor de las orejas y puente nasal**

**Exterior negro de 100% polipropileno hidrófobo Spunbond 25 grs.**
**Capa central 100% polipropileno hidrófobo Meltblown 25 grs.**
**Interior negro de 100% polipropileno hidrófobo Spunbond 25 grs.**

FABRICADO EN ESPAÑA

# REF. PM 903 CE

## MASCARILLA QUIRÚRGICA TIPO II
### DESECHABLE

**SUAVE Y CÓMODA**

ARNESES DE NYLON. CAPAS DE SPUNBOND SS.
SUJECIÓN EN LA ZONA NASAL

**FILTRACIÓN BACTERIANA**

EFICIENCIA A LA FILTRACIÓN BACTERIANA
(EFB) SUPERIOR O IGUAL AL 98%

**RESPIRABILIDAD**

PRESIÓN DIFERENCIAL INFERIOR A 40 Pa/cm²

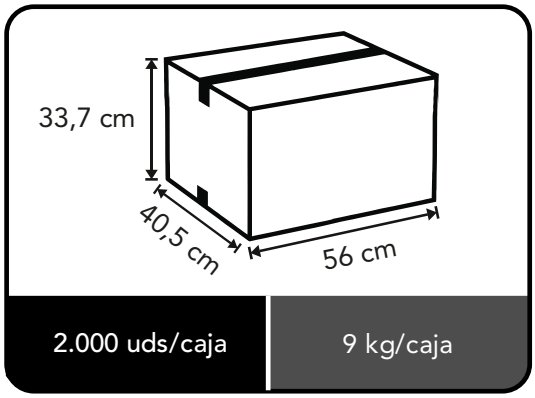


| 2.000 uds/caja | 9 kg/caja |
|---|---|

En cada packaging de 50 uds. van 5 paquetes con 10 mascarillas embolsadas.

Cada embalaje contiene 40 packaging de 50 uds.

Polígono Industrial A Pasaxe, 47. Vincios. Pontevedra (España).
www.bnova.es / TLF: 986 38 40 59